■塗り足し　W580 × H1480
カットサイズの上下左右に 10mm
塗り足ししてください。

■表示サイズ　W560 × H1460
設置した際に見える範囲です。

■ハトメ加工
端から各 20mm の位置に
ハトメを取り付けます。

出力データ入稿時のチェックポイント
※必ずご確認ください

❑ フォントはアウトライン化していますか？

メニューバーの　書式　→　アウトラインを作成

テキスト文字などにアウトラインをかけていない場合、
意図しないフォントに置き換わる場合がございます。

❑ カラーモード ＣＭＹＫモードですか？

CMYK4 色フルカラーで出力します。
RGB データの場合、色味が変わりますので、
出力データは必ず CMYK に変換し色味を確認されてからご入稿ください。

❑ 塗り足し (3mm) はありますか？

データには塗り足しをつけてください。
※塗り足しが無い場合、余白が出て仕上がる場合があります。

❑ 画像解像度 (150 ～ 350dpi) は大丈夫ですか？

画像の適正解像度は 150 ～ 350dpi を推奨しております。
※解像度が低いと粗く出力され、高すぎると出力できない場合がございます。
※また、画像は埋め込まないで配置し、制作データと一緒にお送りください。

❑ 確認用データはご用意いただけましたか？

リンク画像や効果が正しく反映されているかどうかの確認のため、
PDF もしくは JPG 等のキャプチャ画像を必ず一緒にご入稿ください。

❑ 対応アプリケーション

【Adobe Illustrator】CS6 までの全てのバージョン
【Adobe Photoshop】CS6 までの全てのバージョン

■ハトメ加工

四辺角 4 ヶ所にハトメ加工が必要です。
ハトメの中心が端より各 20mm の位置に取り付けます。
※ハトメは内径φ12 を使用してください。

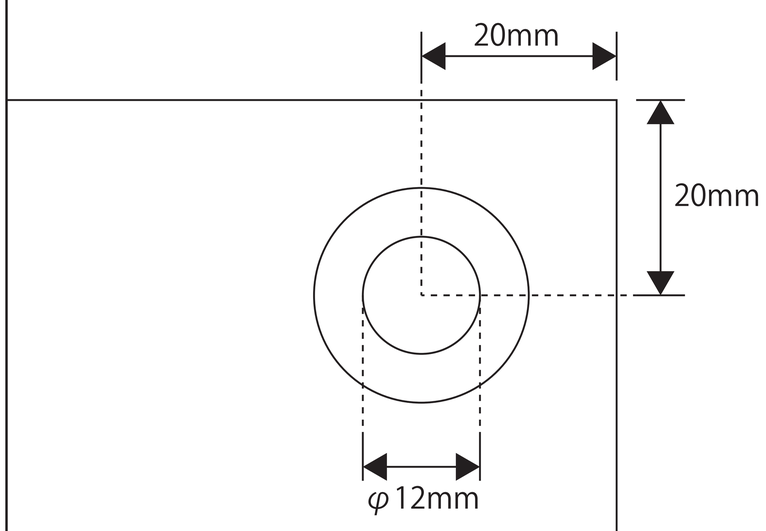

TB-514

・バナーサイズ：W560 × H1460
・推奨バナー：ターポリン　4 隅ハトメ加工

FIRST